Le mode d'emploi suivant est fourni par le fabricant.

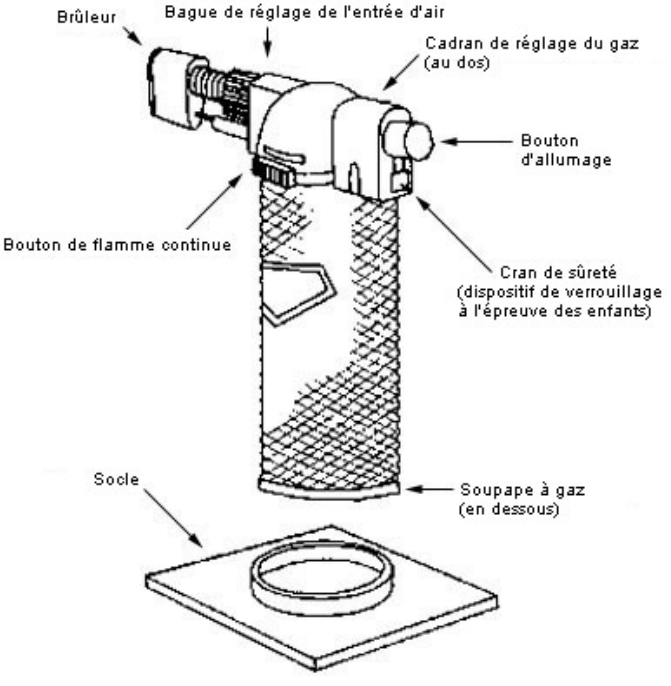

1. Centrez le **cadran de réglage** du gaz entre les signes « – » et « + ».
2. Tournez la **bague de réglage de l'entrée d'air** pour exposer la moitié des trous d'air.
3. Abaissez le cran de sûreté avec le pouce. Voir la **figure 1**.

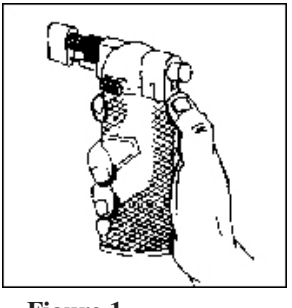

Figure 1

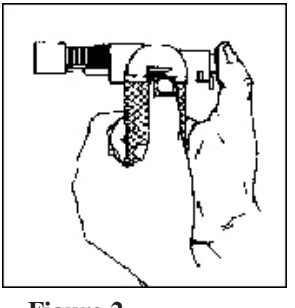

Figure 2

4. **Pour allumer le minichalumeau :**
   - Le minichalumeau en main, utilisez votre pouce pour appuyer sur le **bouton d'allumage** et le maintenir enfoncé. Deux ou trois tentatives peuvent être nécessaires pour l'allumage. À chaque fois, vous devez abaisser le **cran de sûreté**, puis appuyer de nouveau sur le **bouton d'allumage**.
   - **Pour obtenir une flamme constante :** avant de relâcher le bouton d'allumage, appuyez sur le **bouton de flamme continue** avec un doigt ou le pouce de votre autre main. Voir la **figure 2**.
   - Pour régler l'intensité de la flamme, utilisez le **cadran de réglage du gaz** et la **bague de réglage de l'entrée d'air**. Voir le schéma légendé.
5. Pour éteindre la torche, appuyez sur le **bouton d'allumage** afin de relâcher le **bouton de flamme continue**. Ainsi, l'alimentation en gaz sera coupée et la flamme s'éteindra.

Remplir le réservoir

Ce minichalumeau fonctionne avec du gaz butane. Remplissez le réservoir dans une pièce bien aérée, loin de toute flamme nue

- Coupez l'alimentation et assurez-vous que la flamme est éteinte.
- Laissez le chalumeau refroidir pendant au moins 5 minutes avant de remplir le réservoir.
- Retournez le chalumeau tête vers le bas et insérez l'embout de la bouteille de recharge dans la soupape à gaz.
- Enfoncez l'embout dans la soupape afin que le gaz s'échappe de la bouteille. Lorsque le gaz commence à se répandre autour de l'embout, cela signifie que le réservoir est plein. Vous devez alors retirer la bouteille.

DANGER – TRÈS INFLAMMABLE. CONTENU SOUS PRESSION.

Contient du gaz inflammable sous pression. Tenir loin des étincelles ou d'une flamme nue. Ne pas percer ni brûler la bouteille de gaz. Ne pas ranger dans un endroit où la température ambiante est supérieure à 120 °F. Tenir hors de portée des enfants.

Mise en garde et conseils de sécurité.

- Lire attentivement le mode d'emploi avant d'utiliser cet appareil. Conserver ce mode d'emploi pour vous y référer au besoin.
- Utiliser uniquement du gaz butane.
- Tenir hors de portée des enfants.
- Ne pas utiliser l'appareil s'il est endommagé.

- Fermer la soupape et les valves, et ramener les boutons de réglage à « 0 » avant d'effectuer le remplissage.
- Procéder au remplissage du réservoir dans un endroit bien aéré, loin de toute personne, de toute flamme ou source d'allumage. Ne pas fumer.
- Ne pas déposer un chalumeau qui est allumé.
- L'assemblage et le réglage effectués en usine ne doivent pas être modifiés. Il peut être dangereux d'essayer de modifier le réglage ou l'assemblage de l'appareil; il ne faut pas, par exemple, démonter certaines parties ou utiliser des composants autres que ceux qui sont recommandés.
- Un remplissage effectué de manière inappropriée peut entraîner de graves accidents.
- Vérifier, le cas échéant, que les joints d'assemblage sont bien placés et non endommagés.
- Vérifier que l'embout de la bouteille de recharge n'est pas endommagé.
- Éviter de chauffer ou de brûler la bouteille de recharge ou le réservoir de gaz.
- Ne pas travailler dans un endroit fermé ou non aéré.
- Travailler uniquement dans un environnement propre, loin de toute matière combustible ou de tout résidu graisseux.
- Porter des lunettes de protection.
- Éviter de respirer les fumées de soudage.
- Laisser l'appareil refroidir avant de le ranger.
- Utiliser uniquement les pièces de rechange recommandées.
- Ne jamais tenter de réparer un appareil endommagé.
- Ne pas diriger la flamme vers une personne.
- Attention! La flamme est difficile à voir au soleil.
- Enclencher le cran de sûreté après utilisation.
- Ne pas jeter l'appareil ou le réservoir de gaz au feu.
- Toujours porter des gants de protection et utiliser des outils appropriés pour manipuler des objets chauds.
- Éviter que le flux de soudage entre en contact avec la peau ou les yeux.
- Avoir toujours un extincteur et un seau d'eau à portée de la main.
- Ne jamais tenter de modifier l'assemblage du minichalumeau, ni utiliser un combustible non approuvé.